Porta-Panos Deslizante TTS 40 202 e TTS 40 104

Descrição: Ferragem deslizante com abertura 3/4 do comprimento nominal, através de esferas de aço. Varetas protegidas com ponteiras plásticas de acabamento.
Material: Aço relaminado estrutural e arame de aço polido
Acabamento: Cromado, branco ou alumínio
Fixação: Lateral, com parafusos cabeça panela PHS AA 3,5
Capacidade: TTS 40 104 - 3 varetas / TTS 40 202 - 2 varetas
Embalagem: 1 peça por caixa
Observações: Acompanha kit de fixação.
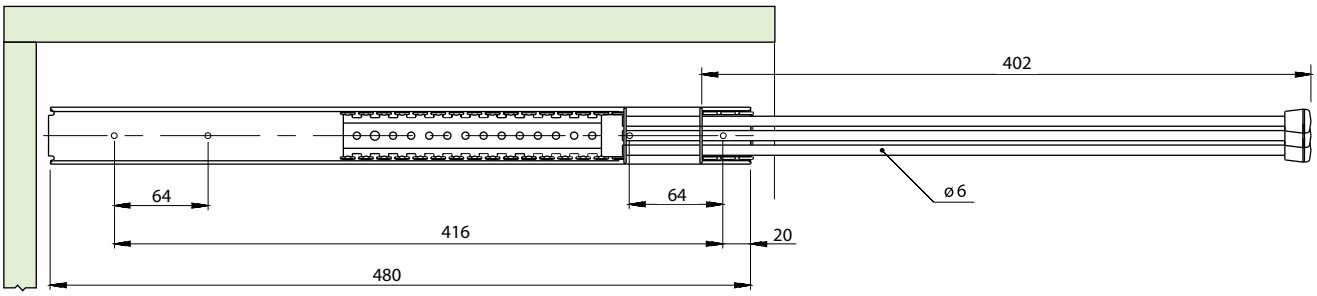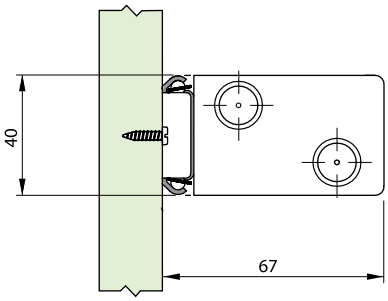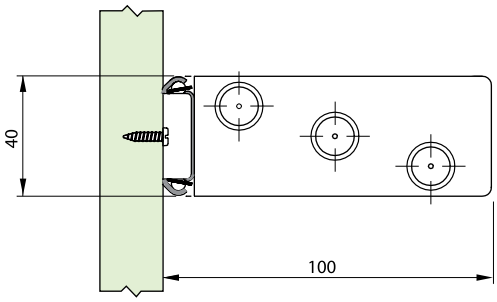
Código	Descrição
0079.978980	Porta-Panos TTS 40 202 Branco
0079.978982	Porta-Panos TTS 40 202 Alumínio Fosco
0079.978984	Porta-Panos TTS 40 202 Cromado
0079.978997	Porta-Panos TTS 40 104 Alumínio Fosco
0079.978998	Porta-Panos TTS 40 104 Cromado
0079.978999	Porta-Panos TTS 40 104 Branco